Gebruikersgids

ergotron®

Neo-Flex Slide-out Keyboard Tray Wall Mount

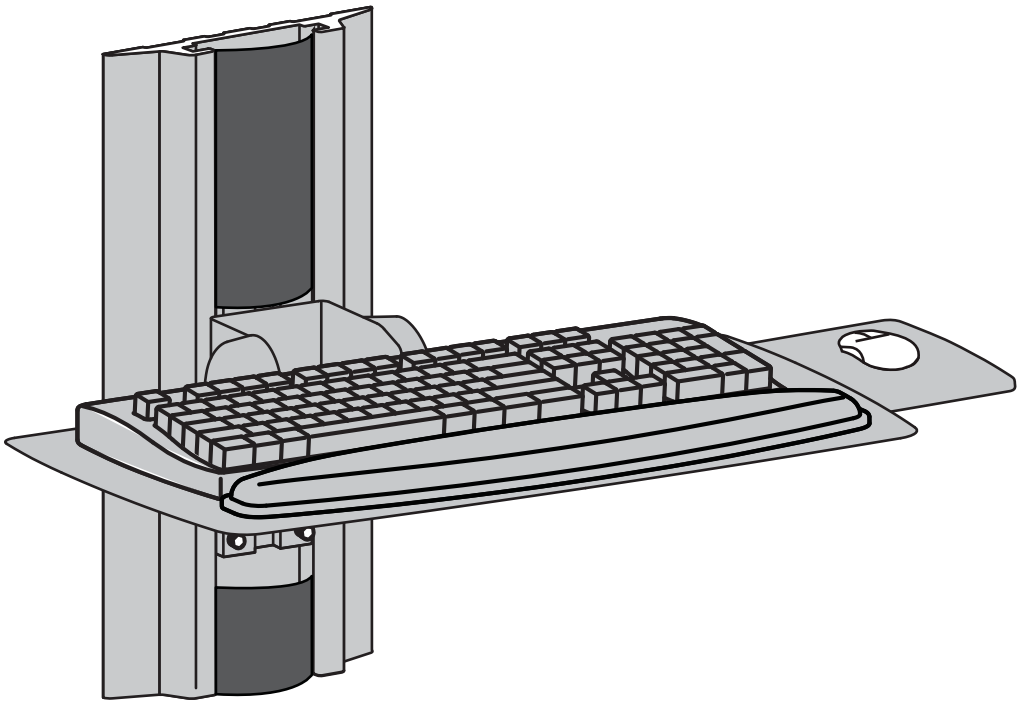

Deutsch

Die aktuellste Anleitung für die Montage durch den Benutzer finden Sie hier: www.ergotron.com
English, Español, Français, Deutsch, Nederlands, Italiano, Svenska, 日本語, 汉语

www.ergotron.com | USA: 1-800-888-8458 | Europe: +31 (0)33-45 45 600 | China: 400-120-3051 | Japan: japansupport@ergotron.com

888-61-101-G-00 rev. D • 08/19

Komponenten

	A	B	C	D	E
1	1x	1x	1x	4x 1/4-20 x 2"	4x
2	1x		1x	1/8"	4x 8-32 x 1/2"
3	1x		4x	3/32"	4x 1/4-20 x 1/2" set screw
4	4x M6 x 70mm		1x Sterile Alcohol Prep	2x ST6.3 x 50 mm	
5	4x		4x M6	2x ST6.3 x 50 mm	

Benötigtes Werkzeug

Angaben zum zusätzlichen Werkzeug, das für Ihre Art von Wandinstallation erforderlich ist, finden Sie unter „Wandbefestigungsoptionen“.

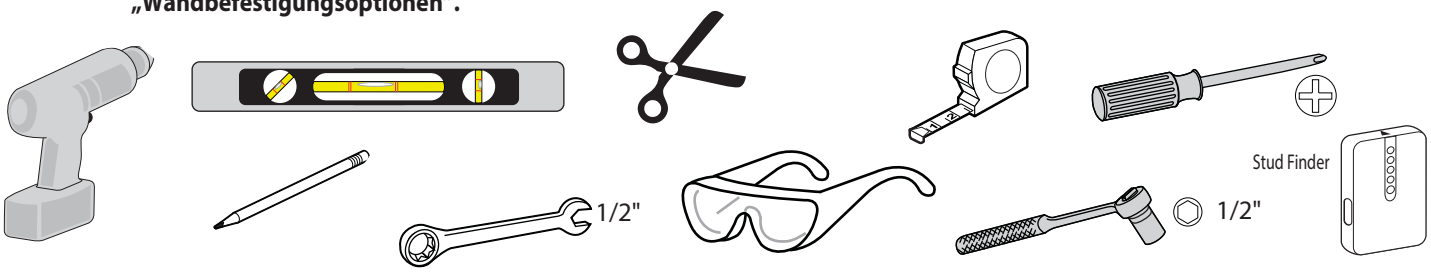

1 Determine Ergonomic Mounting Height

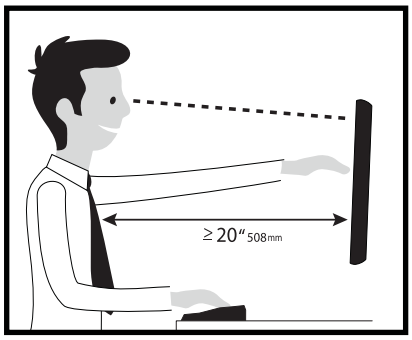

2 Wandbefestigungsoptionen

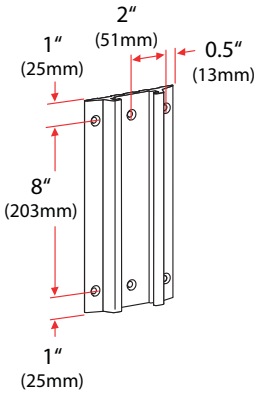

⚠ **ACHTUNG:**
Vergewissern Sie sich, dass die Wand das vierfache Gesamtgewicht der montierten Ausrüstung tragen kann. Bei einer Befestigung an Wänden, die dieses Kriterium nicht erfüllen, kann dies zu einem instabilen, gefährlichen Zustand führen, der zu Körperverletzungen oder Sachschäden führen könnte. Wenden Sie sich an einen Statik- oder Baufachmann, wenn Sie nicht genau wissen, was dies für Ihre jeweilige Anwendung bedeutet.

Holz

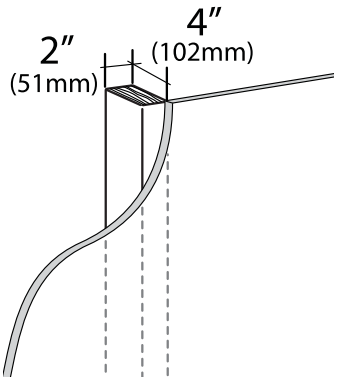

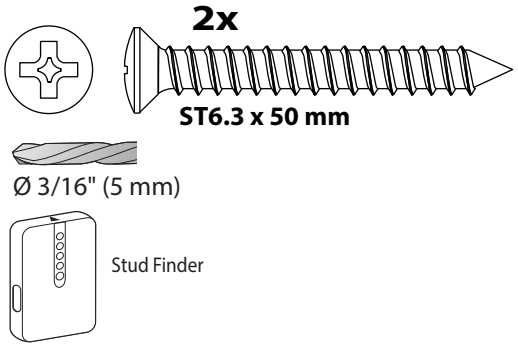

Bolzen ≥ Blechlehre Nr. 25

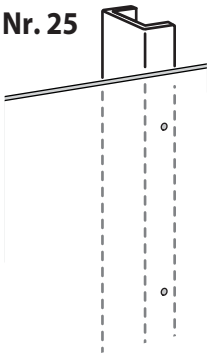

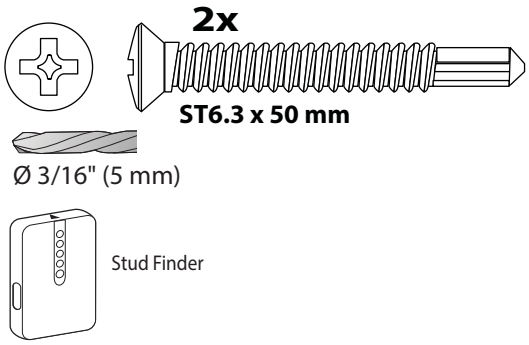

Hohlwand

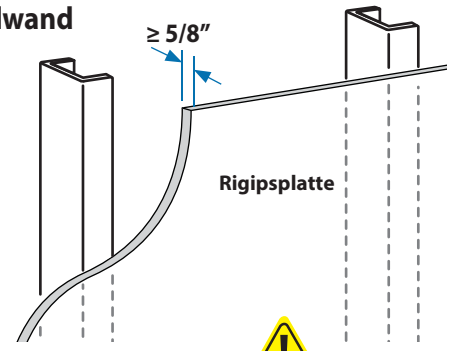

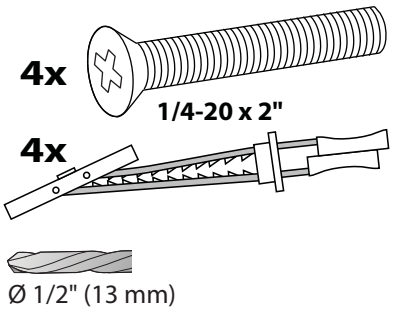

⚠ Erfordert eine Mindestmaterialstärke von 16mm.

Beton

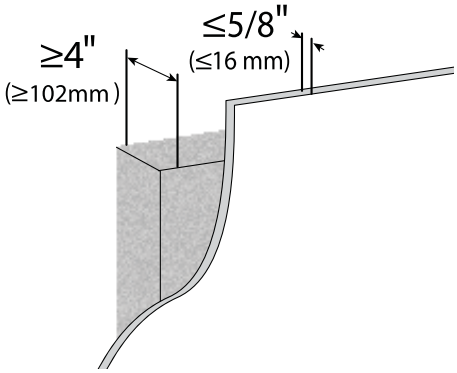

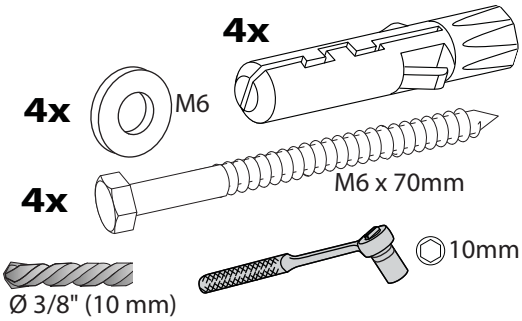

3 An Wand befestigen

Holz

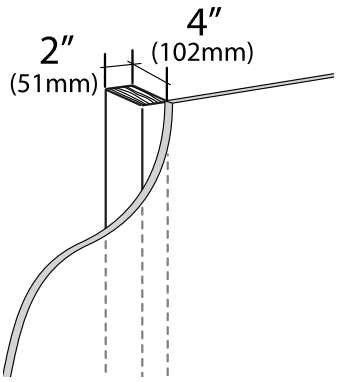

Bolzen ≥ Blechlehre Nr. 25

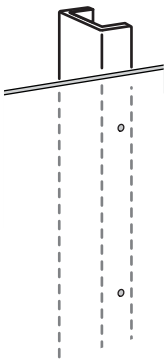

a

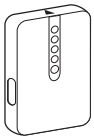

Stud Finder

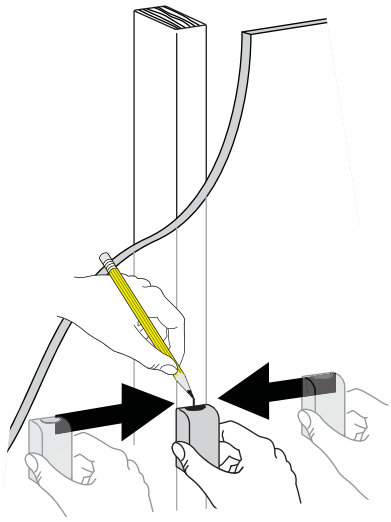

b

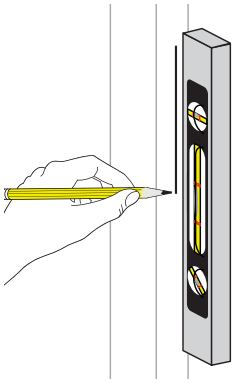

c

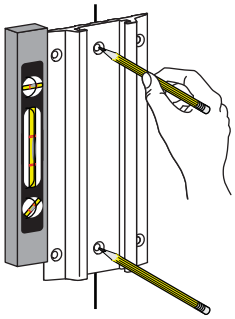

d

Ø 3/16" (5 mm)

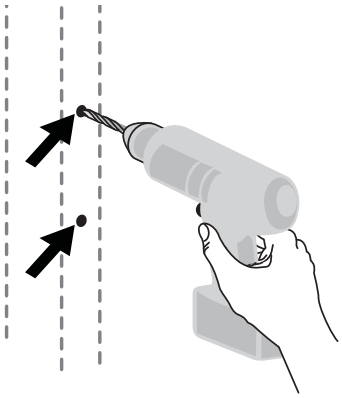

e

Holz

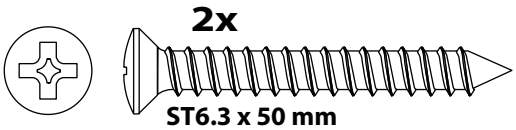

Bolzen ≥ Blechlehre Nr. 25

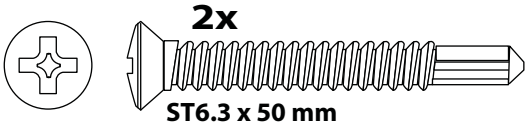

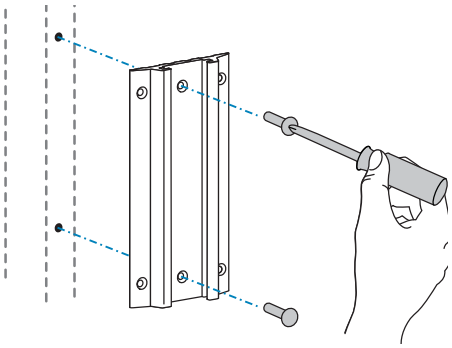

⚠ **HINWEIS: Die Befestigungsschrauben können sich durch Vibrationen bei der Bewegung der Befestigungslösung im Laufe der Zeit lockern. Überprüfen Sie die Befestigungslösung regelmäßig auf gelockerte Befestigungsschrauben. Sie können die Befestigungsschrauben mit einem Gewindekleber für geringe Belastungen fixieren, um ein Lockern zu vermeiden.**

4 7

3 An Wand befestigen

Hohlwand

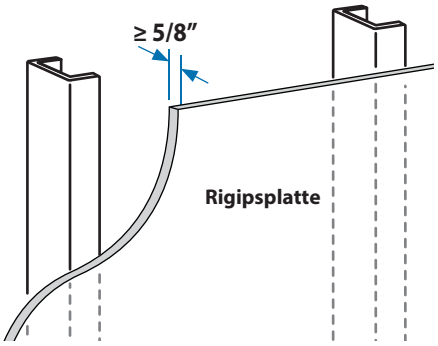

a

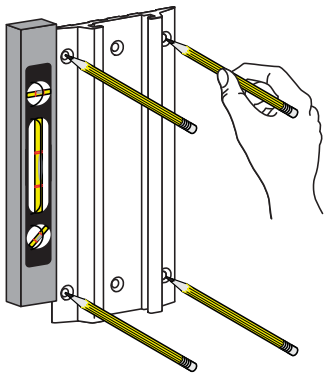

b

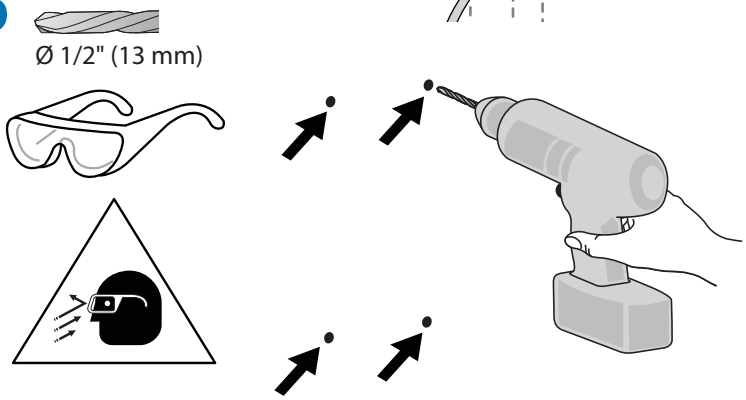

c

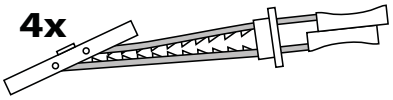

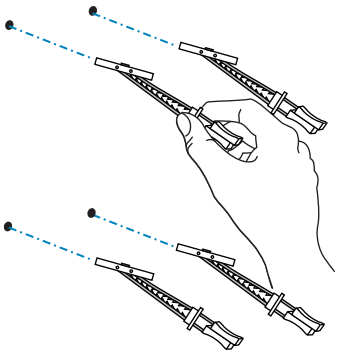

1. Drücken Sie die Ankerplatte in das Loch.
2. Ziehen Sie die Schlaufe zurück, sodass die Platte geöffnet wird und flach an der Innenseite der Wand anliegt.
3. Drücken Sie die Manschette in das Loch.
4. Brechen Sie die Schlaufe ab.

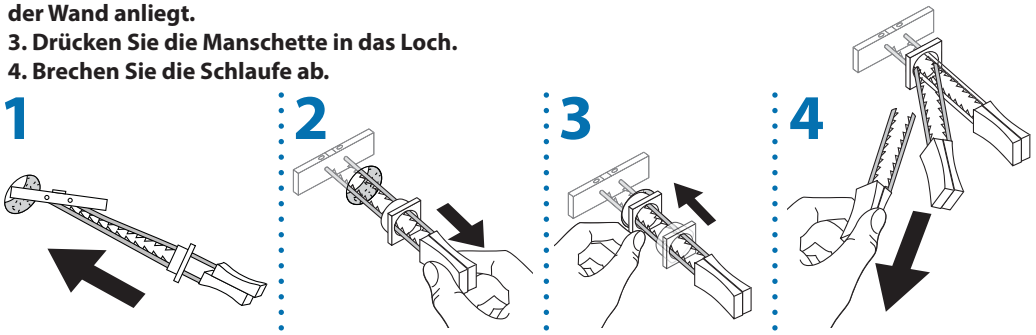

d

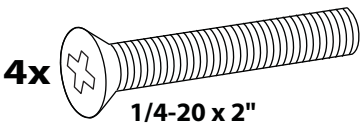

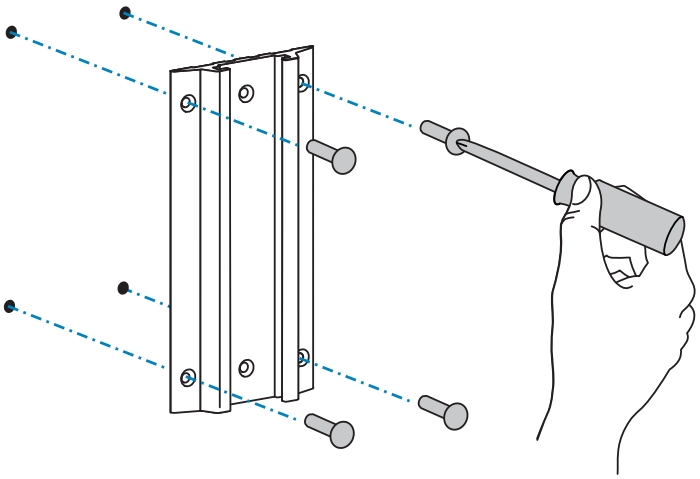

⚠ **HINWEIS: Die Befestigungsschrauben können sich durch Vibrationen bei der Bewegung der Befestigungslösung im Laufe der Zeit lockern. Überprüfen Sie die Befestigungslösung regelmäßig auf gelockerte Befestigungsschrauben. Sie können die Befestigungsschrauben mit einem Gewindekleber für geringe Belastungen fixieren, um ein Lockern zu vermeiden.**

4 → 7

3 An Wand befestigen

Beton

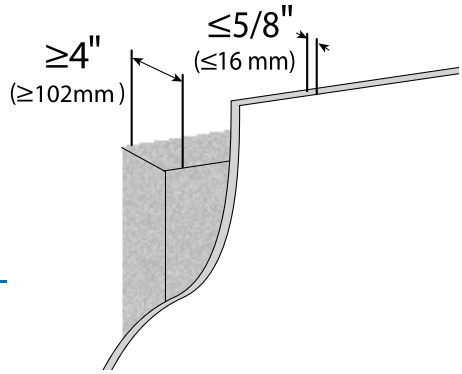

a

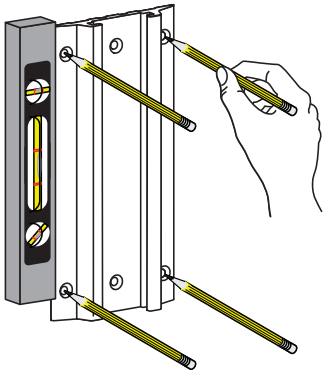

b

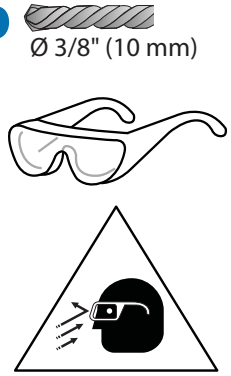

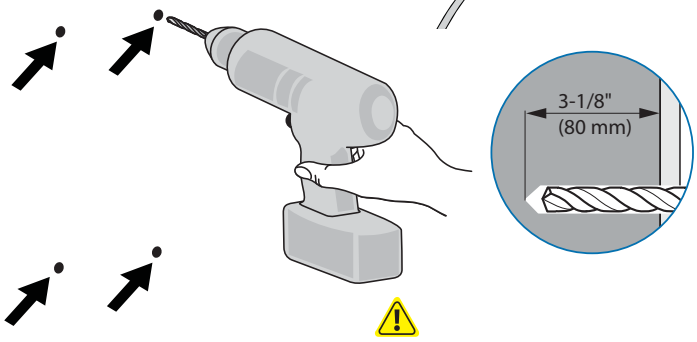

ACHTUNG: Die Montagelöcher müssen mindestens 80mm tief und in solidem Beton, nicht Mörtel oder Deckmaterial sein. Wenn Sie in einen Betonbereich bohren, der nicht solide ist, positionieren Sie die Montagelöcher neu, bis beide Anker vollständig in den soliden Beton eingeführt werden können.

c

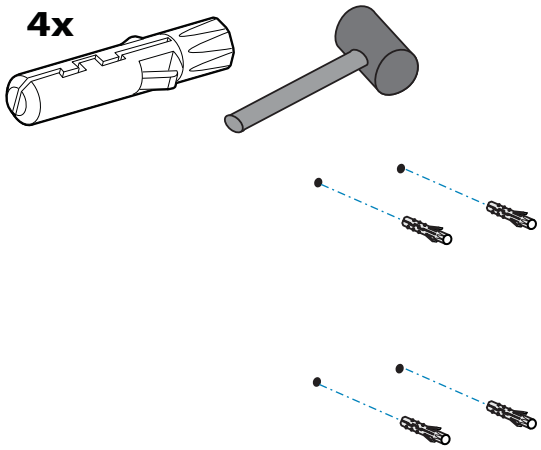

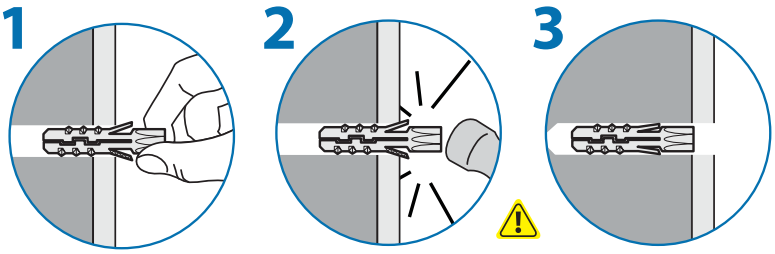

ACHTUNG: Anker, die nicht vollständig in solidem Beton verlegt werden, tragen die angewandte Last evtl. nicht, was zu einem unsicheren/instabilen Zustand führt und Körperverletzungen bzw. Sachschäden verursachen könnte. Wenden Sie sich an einen Statik- oder Baufachmann, wenn Sie nicht genau wissen, was dies für Ihre jeweilige Situation bedeutet.

d

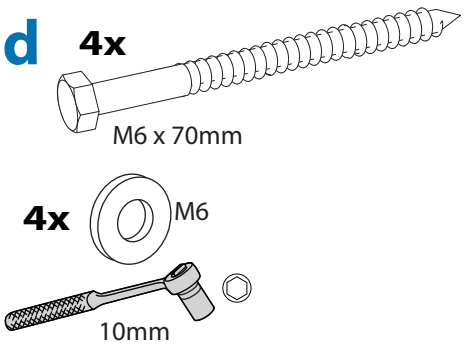

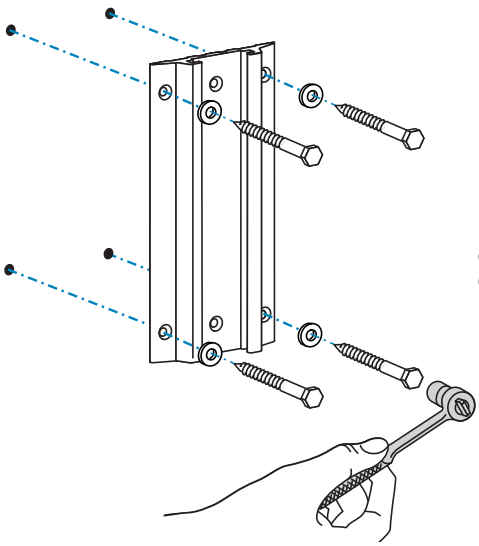

VORSICHT: Achten Sie darauf, dass die Wandmontagehalterung eben und flach ist und eng an der Wand anliegt. DIE SCHRAUBEN NICHT ZU FEST ANZIEHEN.

HINWEIS: Die Befestigungsschrauben können sich durch Vibrationen bei der Bewegung der Befestigungslösung im Laufe der Zeit lockern. Überprüfen Sie die Befestigungslösung regelmäßig auf gelockerte Befestigungsschrauben. Sie können die Befestigungsschrauben mit einem Gewindekleber für geringe Belastungen fixieren, um ein Lockern zu vermeiden.

4 7

4 Tastaturunterlage anbringen

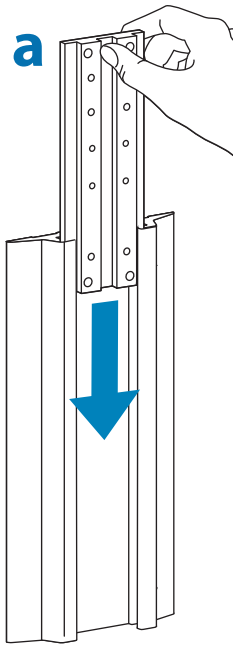

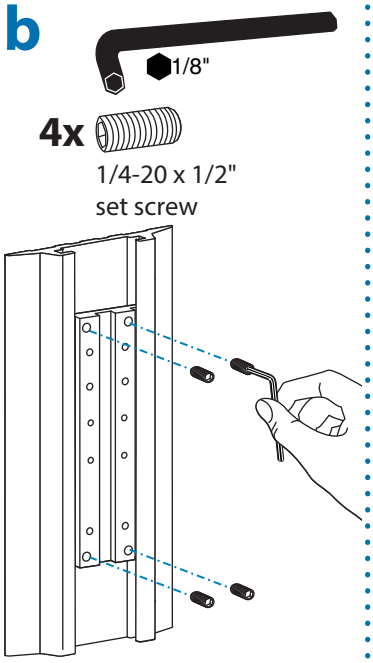

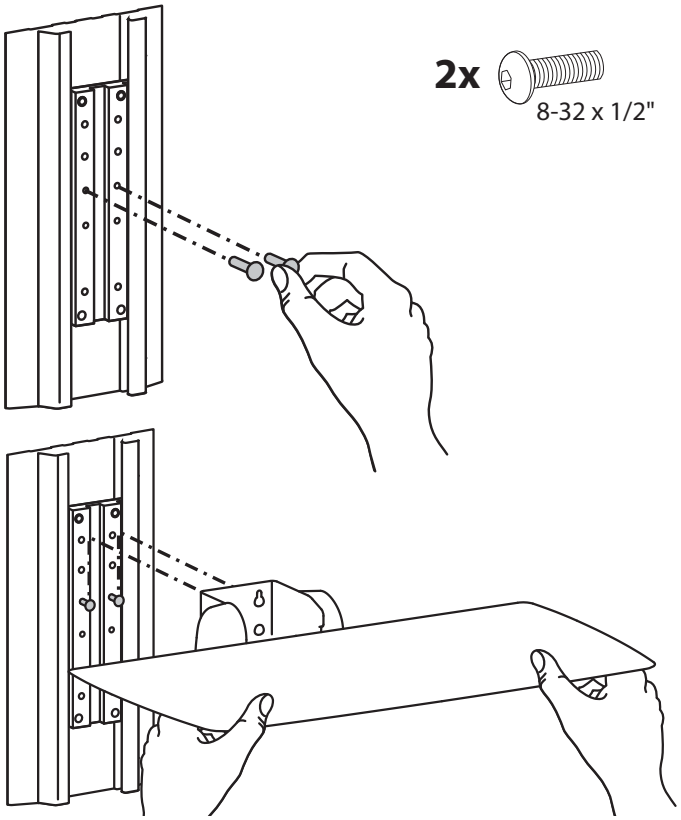

HINWEIS: Die Befestigungsschrauben können sich durch Vibrationen bei der Bewegung der Befestigungslösung im Laufe der Zeit lockern. Überprüfen Sie die Befestigungslösung regelmäßig auf gelockerte Befestigungsschrauben. Sie können die Befestigungsschrauben mit einem Gewindekleber für geringe Belastungen fixieren, um ein Lockern zu vermeiden.

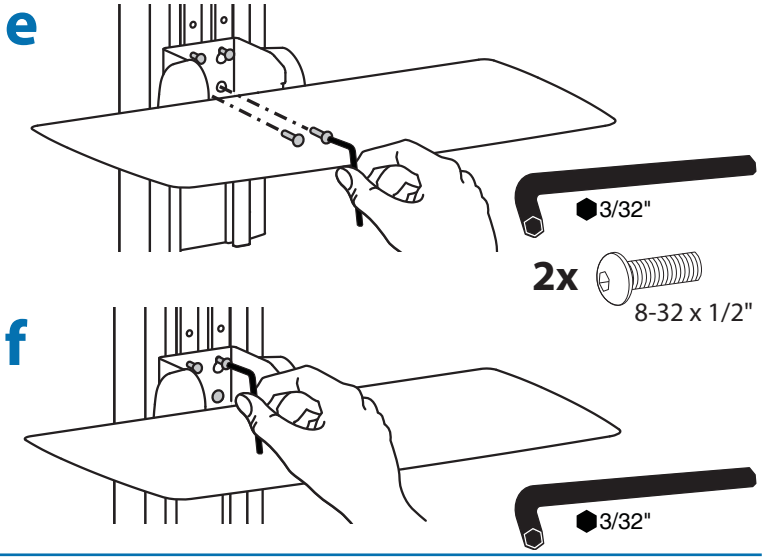

4 Tastatur anbringen

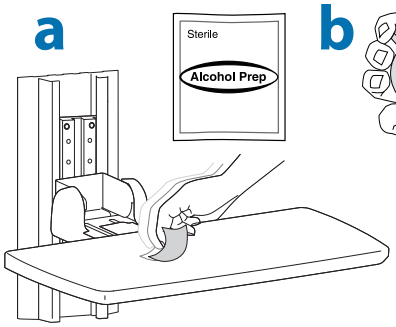

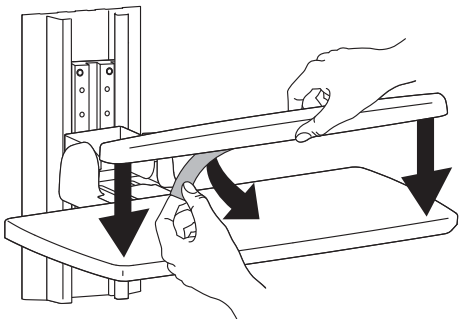

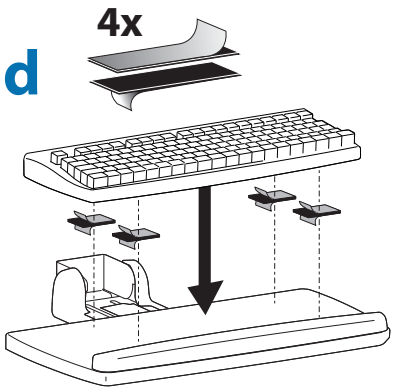

6 Verstellbereich

Dieses Produkt wurde entwickelt, um sich einfach und schnell an Ihre Bedürfnisse anzupassen – beachten Sie für die Ausrichtung die folgenden Schritte:

a Neigen – vor und zurück

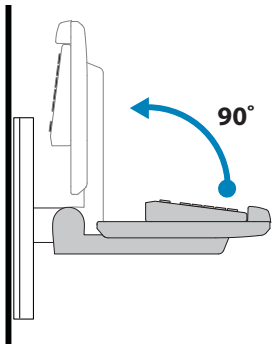

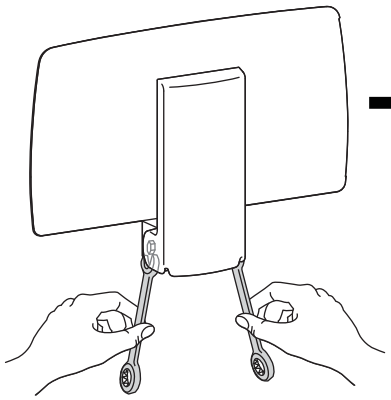

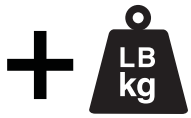

Reibung erhöhen
Wenn sich dieses Produkt zu leicht von einer Seite zur anderen bewegen lässt, muss die Reibung erhöht werden:

Reibung senken
Wenn sich dieses Produkt nur unter großem Kraftaufwand von einer Seite zur anderen bewegen lässt, muss die Reibung reduziert werden:

b Schwenken – Seite zu Seite

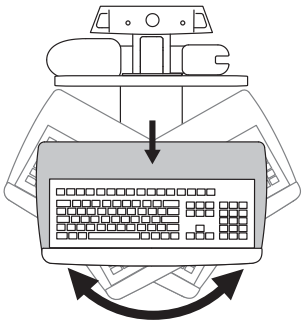

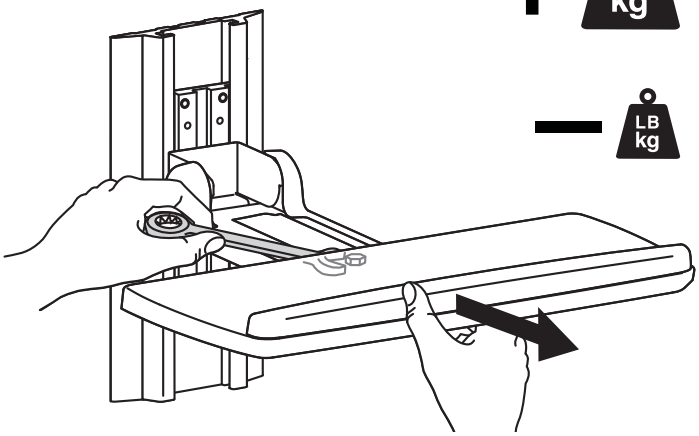

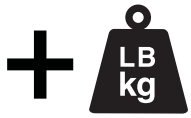

Reibung erhöhen
Wenn sich dieses Produkt zu leicht von einer Seite zur anderen bewegen lässt, muss die Reibung erhöht werden:

Reibung senken
Wenn sich dieses Produkt nur unter großem Kraftaufwand von einer Seite zur anderen bewegen lässt, muss die Reibung reduziert werden:

c Negative Neigung

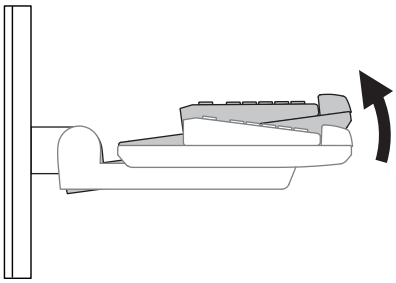

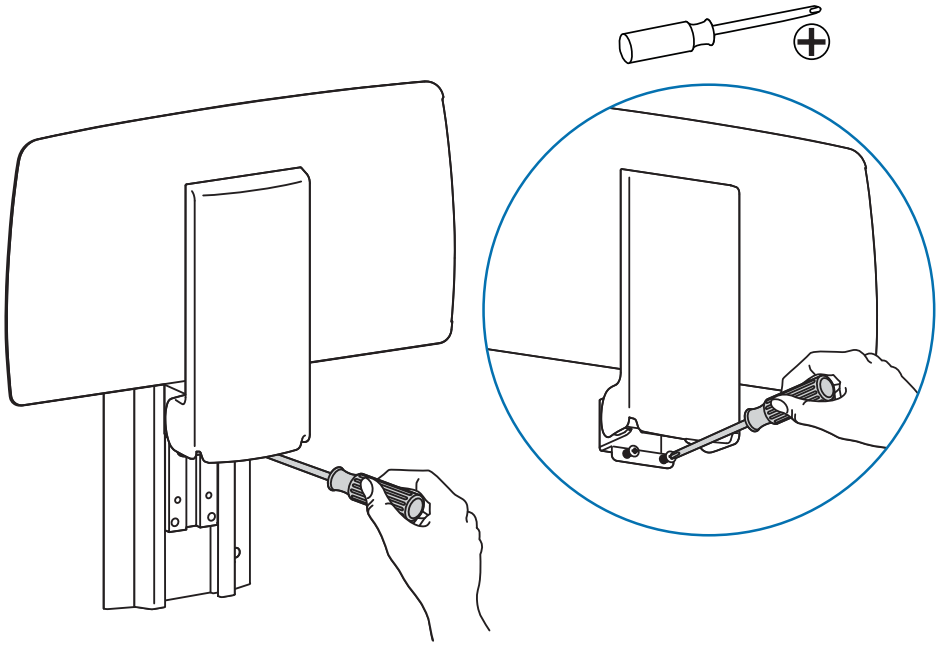

888-61-101-G-00 rev. D • 08/19

7 Maushalterung anbringen

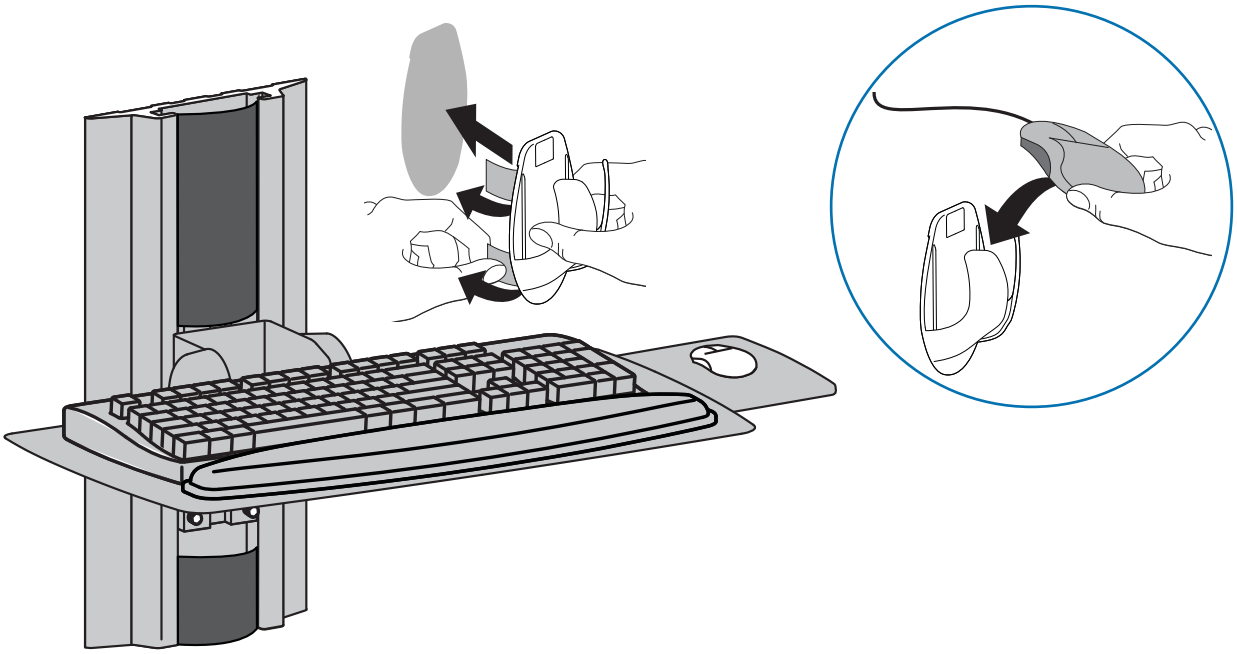

8 Kabelmanagement anbringen

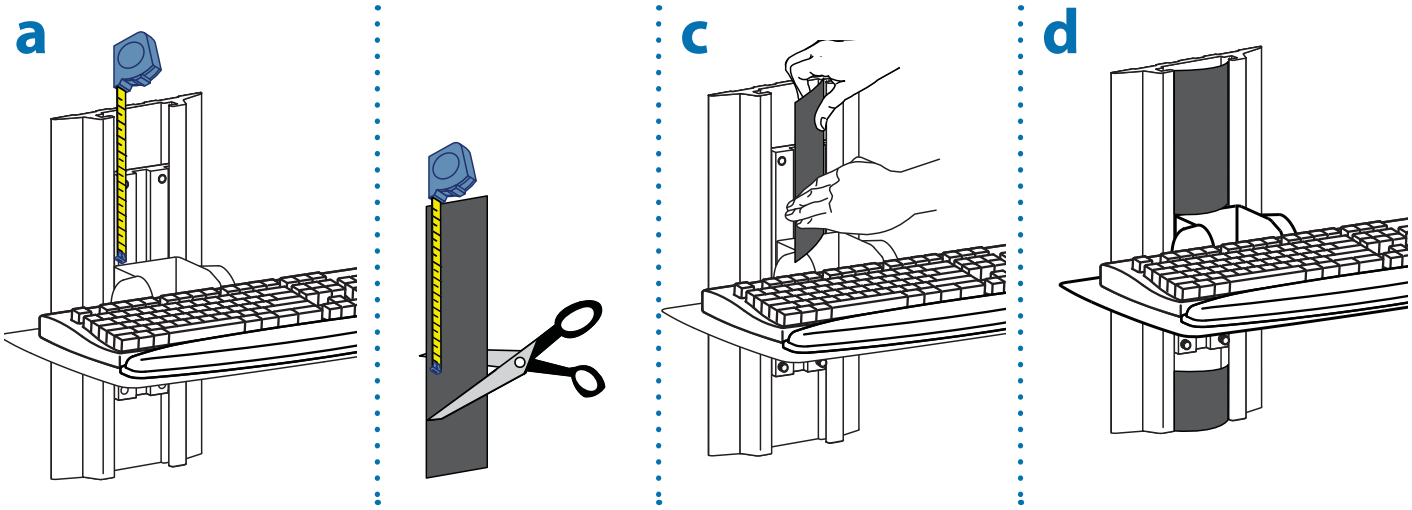

Für Garantie Besuch: www.ergotron.com/warranty
Für Servicebesuch: www.ergotron.com
Örtliche Telefonnummern für den Kundendienst finden Sie hier: http://contact.ergotron.com
HINWEIS: Halten Sie bei der Kontaktaufnahme mit dem Kundendienst die Seriennummer griffbereit.

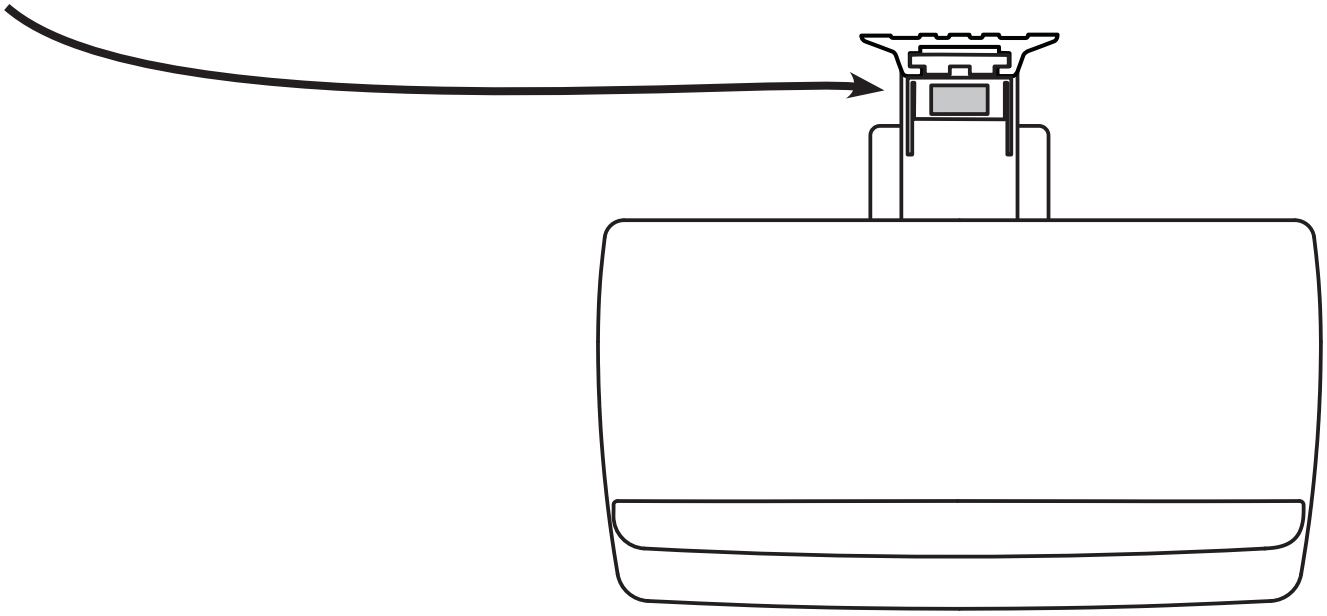

www.ergotron.com | USA: 1-800-888-8458 | Europe: +31 (0)33-45 45 600 | China: 400-120-3051 | Japan: japansupport@ergotron.com

© 2015 Ergotron, Inc. All rights reserved.

Auch wenn Ergotron, Inc. jede Anstrengung unternimmt, um genaue und vollständige Informationen zur Installation und zum Gebrauch seiner Produkte zur Verfügung zu stellen, haftet es nicht für Redaktionsfehler oder Auslassungen (einschließlich solcher bei der Übersetzung aus dem Englischen in eine andere Sprache) oder für zufällige, besondere oder Folgeschäden welcher Natur auch immer, die auf die Bereitstellung dieser Anleitung und die Leistung des Geräts in Verbindung mit dieser Anleitung entstanden sind. Ergotron, Inc. behält sich das Recht vor, ohne Vorankündigung Änderungen am Produktdesign und/oder der Produktdokumentation vornehmen zu dürfen. Die aktuellsten Produktinformationen oder dieses Handbuch in anderen Sprachen erhalten Sie vom Ergotron-Kundendienst Vervielfältigung, Speicherung oder Übertragung (elektronisch, mechanisch, Fotokopie, Aufzeichnung o. a.) dieser Publikation nur mit vorheriger schriftlicher Genehmigung von Ergotron, Inc., 1181 Trapp Road, Eagan, Minnesota, 55121, USA. Patentschutz bzw. Patentanmeldung in den USA und anderen Ländern. Ergotron ist eine eingetragene Marke von Ergotron, Inc.